Trakcja System

KATALOG SPRZĘTU

marzec
2026

SPIS TREŚCI

SPECJALISTYCZNE POJAZDY KOLEJOWE ..... s. 5

1. Pociąg sieciowy PS-00 M/B ..... s. 6
2. Pociąg montażowy sieciowy PMS ..... s. 7
3. Pojazd do utrzymania sieci i oświetlenia PUSiO.06 ..... s. 8
4. Wózek motorowy typu WM-15A ..... s. 9
5. Zestaw do zwijania i wyciągania sieci pod naciągiem PWS ..... s. 10

SPECJALISTYCZNE POJAZDY DWUDROGOWE ..... s. 11

1. Żuraw dwudrogowy Colmar T1000FSC ..... s. 12
2. Palownica dwudrogowa PV 15 RPR ..... s. 13
3. Koparka dwudrogowa ATLAS 1604K-ZW ..... s. 14
4. Pojazd dwudrogowy z podestem roboczym Copma ZDS-5 ..... s. 15
5. Pojazd dwudrogowy z podestem roboczym Copma ZDS-5K ..... s. 16
6. Dwudrogowy samochód z podnośnym podestem Volvo FL6/SVABO VRB91 ..... s. 17
7. Dwudrogowy samochód z podnośnym podestem MAN-OMF-G ..... s. 18
8. Dwudrogowy podnośnik koszowy SKYBOOM RP 450V ..... s. 19
9. Dwudrogowy podnośnik koszowy SKYBOOM Platform Basket RP RR 14 EVO3-400 ..... s. 20

SAMOCHODY CIĘŻAROWE Z HYDRAULICZNYM DŹWIGIEM SAMOCHODOWYM (HDS) ..... s. 21

1. Samochód DAF CF 75 i CF 83 ..... s. 22
2. Samochód IVECO TRAKKER MTGC4 model AT 340T ..... s. 23
3. Samochód WV Crafter z HDS ..... s. 24
4. Samochód MAN TGS 26.360 i 26.400 ..... s. 25
5. Samochód MAN TGS 26.480 6x2H ..... s. 26

SPIS TREŚCI

POZOSTAŁE MASZYNY I URZĄDZENIA ..... s. 27

1. Ładowarka teleskopowa Merlo Roto 33.16 KS ..... s. 28
2. Minikoparka Cat 301.7D i 302.7D ..... s. 29
3. Minikoparka Cat 304E CR ..... s. 30
4. Wiertnica do koparek WPK 40 ..... s. 31
5. Młoty ..... s. 32
6. Szczęka krusząca do betonu ..... s. 33
7. Nożyce wyburzeniowe do cięcia stali ..... s. 34
8. Kontenerowy agregat prądotwórczy Cummins C22D5, C66D5, C110D5 ..... s. 35

SPIS TREŚCI

BAZA SPRZĘTU

Baza sprzętowa Trakcja System to kilkadziesiąt specjalistycznych urządzeń i maszyn oraz pojazdów służących do wykonywania skomplikowanych prac trakcyjnych.

Sprzęt posiada wymagane dopuszczenia, jest też regularnie serwisowany.

Park maszynowy jest systematycznie rozbudowywany o kolejne nowoczesne urządzenia i maszyny.

SPIS TREŚCI

SPECJALISTYCZNE POJAZDY KOLEJOWE

POCIĄG SIECIOWY

PS-00 M/B (2 szt.)

Pociąg sieciowy PS-00 M/B przeznaczony jest do budowy, napraw i konserwacji sieci trakcyjnej.

Pojazd jest samojezdnym, dwuczłonowym zestawem składającym się z członu napędowego oraz doczepnego. Jest wyposażony w pomost stały usytuowany na wysokości 3,95 m, pomost ruchomy Palfinger, korektor położenia sieci, rolki do podnoszenia oraz dwufunkcyjny żuraw hydrauliczny Palfinger, który może podnosić i przenosić ładunki a także, po zamontowaniu akcesoryjnego kosza może funkcjonować jako podest roboczy o dużym zasięgu. Na pociągu sieciowym PS-00 M/B zamontowany został pantograf kontrolno-pomiarowy, służący również do uszyniania sieci trakcyjnej wyłączonej spod napięcia.

DANE TECHNICZNE	
Szerokość toru	1,435 m
Długość	25,88 t (2 x 12,94 t)
Masa	60 t (2 x 30 t)
Podest ruchomy	typ PA 95, udźwig - 600 kg, max. zasięg poziomy od osi toru - 6,21 m max. zasięg roboczy od osi toru - 6,7 m max. wysokość podłogi kosza od główki szyny - 7,2 m
Żuraw hydrauliczny	moment udźwigu – 136,4 kNm max. wysokość podnoszenia od główki szyny - 17,0 m
Korektor położenia sieci	typ – KPS.05 (dwuramienny: do liny nośnej i przewodu jezdnego) udźwig – 350 daN / siła nasuwu – 350 daN,
Pantograf pomiarowy	typ PDO-20.01 dopuszczony do pracy pod napięciem i bez napięcia

SPIS TREŚCI

POCIĄG MONTAŻOWY SIECIOWY PMS

(3 szt.)

Pociąg montażowy sieciowy PMS przeznaczony jest do wykonywania prac przy kolejowej sieci trakcyjnej.

Składa się z dwóch członów wyposażonych w podesty robocze stałe, dwóch niezależnych podestów ruchomych, dwuramiennej wypornicy sieci oraz dwóch korektorów sieci.

Każdy z zestawów jest wyposażony w pantograf pomiarowy, pozwalający na bieżąco i ostatecznie korygować wysokość montowanej trakcji.

Do zestawu dołączony jest trzeci człon służący do wywieszania sieci pod naciągiem wyposażony w zespół bębnów do zwijania i rozwijania sieci.

OPIS na str. 10

DANE TECHNICZNE	
Szerokość toru	1,435 m
Długość całkowita	40,00 m
Udźwig kosza	250 kg
Max. wysokość podnoszenia kosza roboczego	6,795 m
Max. zasięg poziomy kosza roboczego	4,000 m

SPIS TREŚCI

POJAZD DO UTRZYMANIA SIECI I OŚWIETLENIA

PUSiO.06 (1 szt.)

Pojazd do utrzymania sieci i oświetlenia PUSiO.06 przeznaczony jest do prowadzenia prac utrzymania oraz napraw urządzeń sieci trakcyjnej i elektroenergetycznych linii napowietrznych zainstalowanych na konstrukcjach wsporczych sieci trakcyjnej w stanie beznapięciowym.

Na pojeździe zamontowane są urządzenia niezbędne do prowadzenia prac przy sieci trakcyjnej: pantograf z układem pomiarowym, rolki podnoszenia sieci, wypornica, korektor położenia sieci, podest ruchomy roboczy o wymiarach 2,1 m x 5,5 m umożliwiający wykonywanie prac przy obciążeniu maksymalnym 500 kg, obejmującym masę 3 pracowników i niezbędnych narzędzi oraz żuraw hydrauliczny firmy Hiab wyposażony w akcesoryjny kosz roboczy przystosowany do pracy dla 2 osób o udźwigu maksymalnym 300 kg przy maksymalnym zasięgu 10,4 m.

Do zestawu dołączony jest trzeci człon służący do wywieszania sieci pod naciągiem wyposażony w zespół bębnów do zwijania i rozwijania sieci.

OPIS na str. 10

DANE TECHNICZNE	
Szerokość toru	1,435 m
Długość całkowita	16,06 m
Udźwig podestu roboczego	300 kg
Max. wysokość podnoszenia podestu roboczego	5,6 m
Max. zasięg poziomy podestu roboczego	4,5 m
Max. udźwig żurawia	4200 kg
Max. zasięg kosza roboczego zamont. na żurawiu	10,4 m

WÓZEK MOTOROWY

WM-15A (2 szt.)

Wózek motorowy typu WM-15 A przeznaczony jest do obsługi prac związanych z infrastrukturą kolejową, transportu materiałów, sprzętu i ekip roboczych.

Wózek jest wyposażony w wychylną skrzynię ładunkową o powierzchni 16 m^2 oraz żuraw hydrauliczny.

Dodatkowym wyposażeniem WM-15A jest przyczepa PWM-15 również wyposażona w wychylną skrzynię ładunkową o powierzchni ładunkowej 29 m^2 i wymiarach 6,1 x 2,7 m sterowaną z pulpitu wózka motorowego.

DANE TECHNICZNE	
Szerokość toru	1,435 m
Długość całkowita	12,45 m
Max. udźwig żurawia	1,5 t
Max. ładowność	15 t

SPIS TREŚCI

ZESTAW DO ZWIJANIA I WYCIĄGANIA SIECI POD NACIĄGIEM

PWS (6 szt.)

Zestaw urządzeń zamontowanych na platformie służy do wywieszania sieci trakcyjnej pod naciągiem i do zwijania jej na bębny.

Zestaw do wywieszania sieci składa się z zasilacza hydraulicznego, 3 stojaków bębnów, 2 rolek podnoszonych teleskopowo i układu hydraulicznego.

Każdy stojak posiada napęd hydrauliczny umożliwiający obrót w obie strony z płynną regulacją momentu napinającego. Rolki umieszczone na końcach służą do wyniesienia przewodów na określoną wysokość, lub w przypadku zwijania na prowadzeniu przewodów z góry na bęben.

DANE TECHNICZNE	
Szerokość toru	1,435 m
Długość całkowita	19,90 m
Siła naciągu	8 kN

SPIS TREŚCI

SPECJALISTYCZNE POJAZDY DWUDROGOWE

SPIS TREŚCI

ŻURAW DWUDROGOWY COLMAR

T10000FSC (1 szt.)

Żuraw dwudrogowy Colmar T10000FSC, służy do ciężkich prac dotyczących montażu konstrukcji wsporczych sieci trakcyjnej a także do montażu bramek sygnałowych.

Dźwig sprawdza się idealnie w sytuacjach gdy wymagany jest bardzo duży zasięg. Najważniejszymi cechami żurawia są: udźwig maks. 14 ton, zasięg ponad 15 m, gumowe gąsienice o zmiennym rozstawie.

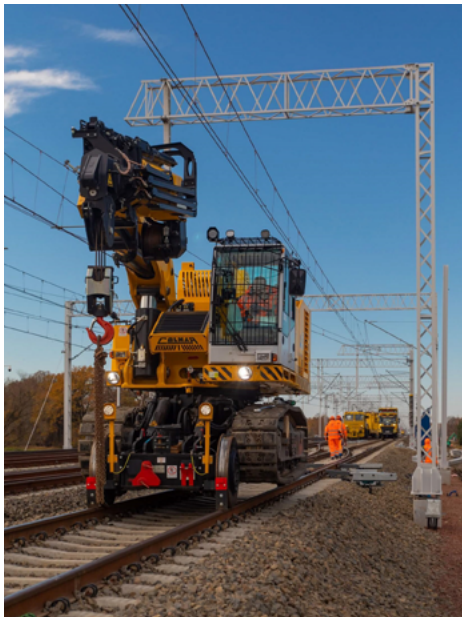

DANE TECHNICZNE	
Szerokość toru	1,435 m
Maksymalny zasięg	15,20 m
Maksymalny udźwig	14 t
Waga	42 t

SPIS TREŚCI

PALOWNICA DWUDROGOWA

PV 15 RPR (2 szt.)

Palownica dwudrogowa PV 15 RPR służy do posadowienia żelbetowych pali będących fundamentem do mocowania słupów trakcyjnych w podłożu. Urządzenie umożliwia przeprowadzanie procesu wbijania zarówno z torów jak i innego podłoża.

Palownica zbudowana jest na bazie koparki gąsienicowej Kobelco, którą wyposażono w: 2 wózki kolejowe (1 stały, 1 skrętny), 3 częściowy maszt teleskopowy, wyciągarki (główną i pomocniczą) oraz hydrauliczny kafar.

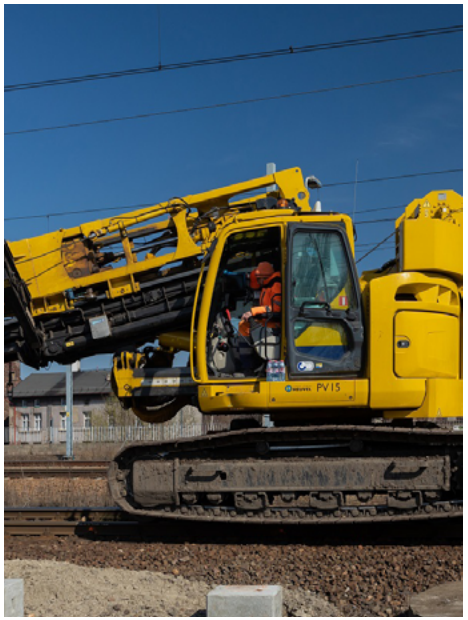

DANE TECHNICZNE	
Maksymalna pionowa masa pala	2580 kg
Gąsienice koparki	600 mm
Silnik	124 KW/166 KM przy 2000 obr/min
Wysuw poziomy masztu	850 mm
Odległość środka pala masztu od środka obrotu	min 2900 mm, max 3750 mm
Maksymalna długość pala	7 m
Wyciągarka	5 t (główna), 3 t (pomocnicza)
Maksymalna siła udaru	19,62 kNm

SPIS TREŚCI

KOPARKA DWUDROGOWA

Atlas 1604K-ZW (8 szt.)

Koparka szynowo-drogowa Atlas 1604K-ZW służy do wykonywania prac zarówno na torach kolejowych jak i drogach.

Szeroka paleta dołączanych urządzeń peryferyjnych czyni z niej maszynę uniwersalną. Przy jej pomocy można wykonywać roboty ziemne, ładunkowe, wyburzeniowe i odwierty. Koparka może służyć także jako kolejowy pojazd trakcyjny do ciągnięcia wagonów.

Koparka wyposażona jest w: wiertnicę 600 mm, 1000 mm; hydrauliczny młot wyburzeniowy; hydrauliczną przedłużkę ramienia (bocianek); hydrauliczną łyżkę skarpową; łyżki z rotatorem; łyżki chwytakowe 3000 mm, 6000 mm oraz hak.

DANE TECHNICZNE	
Waga robocza	21,00 - 23,00 t
Moc silnika	15 KM
Maksymalna głębokość kopania	5,5 m
Maksymalny zasięg	8,3 m
Siła zrywania	82 kN

POJAZD DWUDROGOWY Z PODESTEM ROBOCZYM

Copma ZDS-5 (1 szt.)

Pojazd dwudrogowy Copma ZDS-5 przeznaczony jest do prowadzenia prac montażowych, naprawczych i utrzymaniowych sieci trakcyjnej i elektroenergetycznych linii napowietrznych.

Na pojeździe zamontowane są urządzenia niezbędne do wykonywania robót sieciowych: pantograf z układem pomiarowym, korektor położenia sieci, podest ruchomy roboczy o wymiarach 2,2 m x 4,5 m umożliwiający wykonywanie prac przy obciążeniu maksymalnym 500 kg, obejmującym masę 3 pracowników i niezbędnych narzędzi oraz żuraw hydrauliczny wyposażony w akcesoryjny kosz roboczy przystosowany do pracy dla 2 osób i maksymalnym zasięgu 14 m.

Pojazd wyposażony jest w niskoemisyjny silnik spalinowy zbudowany zgodnie z normą Euro 6. Niskie zużycie paliwa w stosunku do lokomotyw oraz innych pojazdów trakcyjnych powoduje nie tylko ograniczenie kosztów eksploatacji, ale przede wszystkim wpływ na środowisko.

DANE TECHNICZNE	
Udźwig podestu roboczego	500 kg
Maksymalna wysokość podłogi podestu roboczego od główki szyny	6,5 m
Maksymalny zasięg boczny podestu roboczego	6,5 m
Maksymalny udźwig żurawia	9,4 t
Maksymalny udźwig żurawia wyposażonego w podest roboczy	250 kg (2 osoby)
Maksymalny zasięg żurawia	14 m
Wypornica sieci	4,5 kN
Pantograf pomiarowy	zakres pomiarowy 4900 mm-6000 mm

POJAZD DWUDROGOWY Z PODESTEM ROBOCZYM

Copma ZDS-5K (1 szt.)

Pojazd dwudrogowy Copma ZDS-5 przeznaczony jest do prowadzenia prac montażowych, naprawczych i utrzymaniowych sieci trakcyjnej i elektroenergetycznych linii napowietrznych.

Na pojeździe zamontowane są urządzenia niezbędne do wykonywania robót sieciowych: pantograf z układem pomiarowym, korektor położenia sieci, podest ruchomy roboczy o wymiarach 2,2 m x 4,5 m umożliwiający wykonywanie prac przy obciążeniu maksymalnym 500 kg, obejmującym masę 3 pracowników i niezbędnych narzędzi oraz żuraw hydrauliczny wyposażony w akcesoryjny kosz roboczy przystosowany do pracy dla 2 osób i maksymalnym zasięgu 9,2 m.

Pojazd wyposażony jest w niskoemisyjny silnik spalinowy zbudowany zgodnie z normą Euro 6. Niskie zużycie paliwa w stosunku do lokomotyw oraz innych pojazdów trakcyjnych ma wpływ na ograniczenie kosztów eksploatacji oraz środowisko.

Mniejsza masa, dwuosiowe podwozie samochodowe z napędem 4x4 umożliwia dojazd pojazdu do miejsca robót nawet w trudniejszych warunkach terenowych.

DANE TECHNICZNE	
Udźwig podestu roboczego	500 kg
Maksymalna wysokość podłogi podestu roboczego od główki szyny	6,5 m
Maksymalny zasięg boczny podestu roboczego	6,5 m
Maksymalny udźwig żurawia	3,15 t
Maksymalny udźwig żurawia wyposażonego w podest roboczy	250 kg (2 osoby)
Maksymalny zasięg żurawia	9,2 m
Wypornica sieci	4,5 kN
Pantograf pomiarowy	zakres pomiarowy 4900 mm-6000 mm

DWUDROGOWY SAMOCHÓD Z PODNOŚNYM PODESTEM

VOLVO FL6/SVABO VRB91 (1 szt.)

Samochód VOLVO FL6/SVABO VRB91 wykorzystywany jest do demontażu i montażu urządzeń sieci trakcyjnej oraz utrzymaniu i naprawach napowietrznych linii energetycznych.

Podwozie samochodu wyposażone jest w szynowe wózki jezdne posiadające napęd hydrostatyczny.

Pojazd został wyposażony w 2 sterowane niezależnie podesty robocze: duży o wymiarach 2,0 x 3,8 m oraz mały o wymiarach: 2,3 m x 1,5 m oraz pantograf pomiarowy.

DANE TECHNICZNE	
Udźwig maksymalny dużego podestu	750 kg / 3 osoby
Udźwig maksymalny małego podestu	650 kg / 3 osoby
Maksymalna wysokość podnoszenia dużego podestu	4,55 m
Maksymalna wysokość podnoszenia małego podestu	6,90 m
Zasięg boczny	ok. 2,65 od osi pojazdu
Pantograf pomiarowy	typ Fb PDO-20.1

SPIS TREŚCI

DWUDROGOWY SAMOCHÓD Z PODNOŚNYM PODESTEM

MAN-OMF-G (1 szt.)

Samochód MAN-OMF-G wykorzystywany jest do demontażu i montażu urządzeń sieci trakcyjnej oraz utrzymaniu i naprawach napowietrznych linii energetycznych.

Podwozie samochodu wyposażone jest w szynowe wózki jezdne posiadające napęd hydrostatyczny.

DANE TECHNICZNE	
Moc	162 kW
Udźwig podestu	350 kg
Maksymalna wysokość podnoszenia	8,27 m
Maksymalny zasięg boczny	3,35 m

SPIS TREŚCI

DWUDROGOWY PODNOŚNIK KOSZOWY SKYBOOM

RP450V (1 szt.)

Konstrukcja maszyny stanowi połączenie nowoczesnej technologii ze sprawdzonymi rozwiązaniami co umożliwia komfortową pracę w różnych warunkach. **Podnośnik RP450V** wyróżnia szeroki kosz (2,3 m) pozwalający na wygodną pracę nawet dla 4 osób. Konstrukcja kosza umożliwia również jego obrót względem wysięgnika o 90 stopni w obu kierunkach.

Sterowanie zarówno jazdą jak i pozostałymi funkcjami maszyny odbywa się z poziomu roboczego. Podnośnik ma możliwość jazdy i pracy z obróconym wysięgnikiem pod dowolnym kątem.

DANE TECHNICZNE	
Rok produkcji	2026
Duży kosz - rozmiar kosza	2.30 x 0.90 m
Obrót kosza	+90°/-90°
Obrót wieżyczki	360°
Wysokość robocza	16,68 m
Ładowność	450 kg
Silnik	Kubota z normą emisji STAGE V

SPIS TREŚCI

DWUDROGOWY PODNOŚNIK KOSZOWY SKYBOOM

Platform Basket RR 14 EVO3-400 (1 szt.)

Pojazd szynowo-drogowy Platform Basket RR 14 EVO3-400 posiada wózki kolejowe, których niewątpliwą zaletą jest zastosowany napęd bezpośrednio na oś kół kolejowych eliminujący kontakt kół drogowych z szyną.

Sterowanie pojazdem odbywa się z poziomu roboczego za pomocą pulpitu zamontowanego w koszu , którego udźwig wynosi 400 kg i jest w stanie pomieścić trzy osoby. Kompaktowa budowa pojazdu zapewnia doskonałą manewrowość, a możliwości jakie oferuje wysięgnik czynią ten pojazd niezwykle efektywnym.

Pojazd posiada możliwość jazdy i pracy z obróconym wysięgnikiem pod dowolnym kątem.

DANE TECHNICZNE	
Rok produkcji	2017
Duży kosz - rozmiar kosza	1,52 x 1,22 m
Obrót kosza	+90°/-90°
Obrót wieżyczki	360°
Wysokość robocza	14,10 m
Ładowność	400 kg

SPIS TREŚCI

SAMOCHODY CIĘŻAROWE Z HYDRAULICZNYM DŹWIGIEM SAMOCHODOWYM (HDS)

SAMOCHÓD

DAF CF 75 (1 szt.) i DAF CF 83 (1 szt.)

Samochód DAF CF to pojazd wykorzystywany do zabezpieczenia logistycznego budów.

Pojazd wyposażony jest w żuraw typu HDS umożliwiający załadunek i rozładunek transportowanych przedmiotów.

DANE TECHNICZNE	
Moc	183 kW
Skrzynia ładunkowa	8,1 x 2,5 m
Ładowność	14,28 t
Żuraw samochodowy	Palfinger PK18500 udźwig max. 5,85 t
	HIAB 166B-2CL udźwig max. 5,0 t

SAMOCHÓD

IVECO TRAKKER MTGC4 model AT 340T (1 szt.)

Samochód IVECO TRAKKER MTGC4 model AT 340T to pojazd wykorzystywany do zabezpieczenia logistycznego budów.

Pojazd wyposażony jest w żuraw typu HDS umożliwiający załadunek i rozładunek transportowanych przedmiotów. Posiada jednostronnie wychylną skrzynię ładunkową.

DANE TECHNICZNE	
Ładowność	16,742 t
Żuraw samochodowy	Palfinger PK23001-EH D sterowany radiowo udźwig max. 5,7 t zasięg max. 16 m

SPIS TREŚCI

SAMOCHÓD

VOLKSWAGEN CRAFTER Z HDS (2 szt.)

Samochód ciężarowy Volkswagen Crafter z HDS to pojazd przeznaczony do zabezpieczenia logistycznego budów w narzędzia i materiały.

Wykorzystanie lekkich pojazdów ciężarowych pozwala obniżyć koszty logistyczne podczas przewożenia ładunków o niewielkich gabarytach i masie.

DANE TECHNICZNE	
Typ żurawia	Hyva HA28-E2
Maksymalny udźwig żurawia	2,085 t

SAMOCHÓD

MAN TGS 26.360 (1 szt.) i 26.400 (1 szt.)

Samochód MAN TGS to pojazd wykorzystywany do zabezpieczenia logistycznego budów.

Pojazd wyposażony jest w żuraw typu HDS umożliwiający załadunek i rozładunek transportowanych przedmiotów.

DANE TECHNICZNE	
Moc	265 kW
Skrzynia ładunkowa	7,5 x 2,5 m
Ładowność	12,7 t
Żuraw samochodowy	Palfinger 20002 udźwig max 5,8t
	HIAB 144E-3 HIDUO udźwig max 5,6 t

SAMOCHÓD

MAN TGS2 6.480 6x2H (1 szt.)

Samochód MAN TGS to pojazd wykorzystywany do zabezpieczenia logistycznego budów.

Pojazd wyposażony jest w żuraw typu HDS umożliwiający załadunek i rozładunek transportowanych przedmiotów.

Skrzynia ładunkowa o obniżonej wysokości wyposażona jest w system mocowania kontenerów.

DANE TECHNICZNE	
Rok produkcji	2025 r.
Skrzynia ładunkowa	długość: 7,59 m
Ładowność	11,6 t
Żuraw samochodowy	Palfinger PK 24.001
	moment udźwigu: 23 tm max zasięg: 15 m

SPIS TREŚCI

POZOSTAŁE MASZYNY I URZĄDZENIA

ŁADOWARKA TELESKOPOWA OBROTOWA

MERLO ROTO 33.16 KS (1 szt.)

Obrotowa ładowarka teleskopowa MERLO ROTO to niezwykle funkcjonalna i uniwersalna maszyna.

Głowica obrotowa o dużych maksymalnych kątach obrotu oraz wytrzymałe i długie ramię teleskopowe zapewnia maksymalną funkcjonalność.

Ładowarka wyposażona jest w widły i rozsuwany 4,5 m podest roboczy.

DANE TECHNICZNE	
Udźwig maksymalny	3000 kg
Maksymalna wysokość podnoszenia	15,81 m
Masa	12000 kg
Długość	6,037 m
Szerokość	2,24 m
Wysokość	2,79 m
Moc silnika	74,9 kW

SPIS TREŚCI

MINIKOPARKA

CAT typ 302.7D (1 szt.)

Minikoparka CAT służy do wykonywania prac ziemnych w miejscach ograniczonego manewru.

Ogromną zaletą maszyny jest zwrotność i mobilność. Konstrukcja maszyny, której wieżyczka podczas obrotu pozostaje w obrysie podwozia umożliwia operatorowi pracę w ciasnych miejscach, natomiast niska masa pozwala na obniżenie kosztów transportu.

DANE TECHNICZNE	
Moc użyteczna	15,2 kW
Model silnika	Yanmar 3TNV76
Masa eksploatacyjna	2670 kg
Wysokość	2408 mm
Długość podwozia	2006 mm
Szerokość podwozia	1570 mm
Maksymalny zasięg na poziomie podłoża	4481/4681

SPIS TREŚCI

MINIKOPARKA

CAT typ 302 CR (4 szt.) 304E CR (1 szt.)

Minikoparka CAT służy do wykonywania prac ziemnych w miejscach ograniczonego manewru.

Ogromną zaletą maszyny jest zwrotność i mobilność. Konstrukcja maszyny, której wieżyczka podczas obrotu pozostaje w obrysie podwozia umożliwia operatorowi pracę w ciasnych miejscach, natomiast niska masa pozwala na obniżenie kosztów transportu.

DANE TECHNICZNE	
Moc użyteczna	30 kW
Model silnika	CAT C2.4
Masa eksploatacyjna	3884 kg
Wysokość	2500 mm
Długość podwozia	2200 mm
Szerokość podwozia	1950 mm
Maksymalny zasięg na poziomie podłoża	5220 / 5350
Zdolność pokonywania wzniesień	30° /58°
Prędkość jazdy	3.3 km/h, 5,2 km/h

SPIS TREŚCI

WIERTNICA DO KOPAREK

typ WPK-40 (2 szt.)

Wiertnica WPK-40 jest popularnym osprzętem do koparek, pozwalającym na wiercenie różnego rodzaju otworów w gruncie, np. pod słupy energetyczne i pale pod fundamenty trakcyjne.

Wiertnice zasilane są z układu hydraulicznego maszyny, na której są zamontowane.

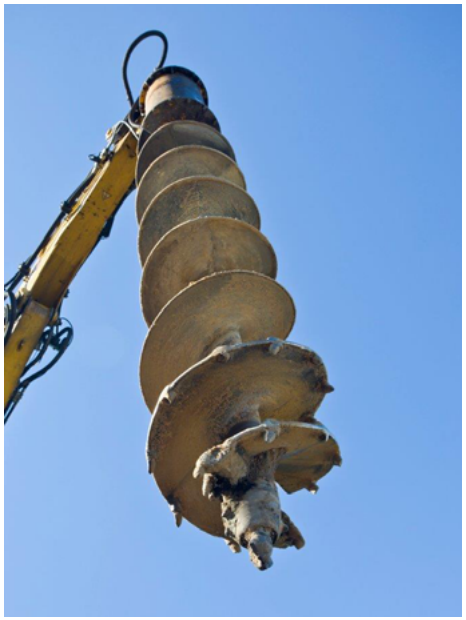

DANE TECHNICZNE	
Średnica wiercenia	do 800 mm
Głębokość wiercenia	uzależniona od średnicy wierconego otworu, może wynosić 8-16 m
Moment obrotowy	19000 Nm
Prędkość obrotowa	0-58 obr./min
Ciśnienie robocze	do 400 bar
Masa	ok. 530 kg

SPIS TREŚCI

MŁOT HYDRAULICZNY

(2 szt.)

Młot hydrauliczny przystosowany do montażu na wysięgniku koparki charakteryzuje się dużo większą efektywnością w porównaniu z tego typu urządzeniami wykorzystującymi napęd elektryczny bądź pneumatyczny.

Głównym obszarem zastosowania młota jest wyburzanie budowli, usuwanie nawierzchni drogowych oraz pozyskiwanie materiałów w kopalniach odkrywkowych (np. kruszyw).

W naszej branży jako osprzęt koparki dwudrogowej ATLAS 1604 ZW, najczęściej wykorzystywany jest do rozkruszania starych fundamentów.

DANE TECHNICZNE	
Typ	D&A 150DP
Producent	D&A Heavy Industries Co. Ltd.
Ciężar	1150 kg
Średnica grotu	115 mm
Ciśnienie robocze	160-190 bar
Udar	320-900 BPM, 46 mm
Energia uderzenia	do 3200 J

SPIS TREŚCI

SZCZĘKA KRUSZĄCA DO BETONU

HAMMER MUSTANG RH16 (1 szt.)

Obrotowa szczęka krusząca Hammer Mustang RH16 umożliwia kruszenie pali i odzyskiwanie z nich stali i przekruszu betonowego.

Szczęka krusząca montowana jest na koparce Atlas.

DANE TECHNICZNE	
Waga	1570 kg
Przystosowana do pracy z koparkami	15-24 t
Długość szczęk	820 mm
Rozwarcie szczęk	850 mm
Rotator	360°

SPIS TREŚCI

NOŻYCE WYBURZENIOWE DO CIĘCIA STALI

DHMS-200 (1 szt.)

Nożyce wyburzeniowe do cięcia stali DHMS-200 służą do szybkiego i skutecznego cięcia konstrukcji stalowych. Znacznie skracają czas przygotowania stalowych odpadów do złomowania w porównaniu z innymi metodami cięcia.

Nożyce montowane są na koparce Atlas.

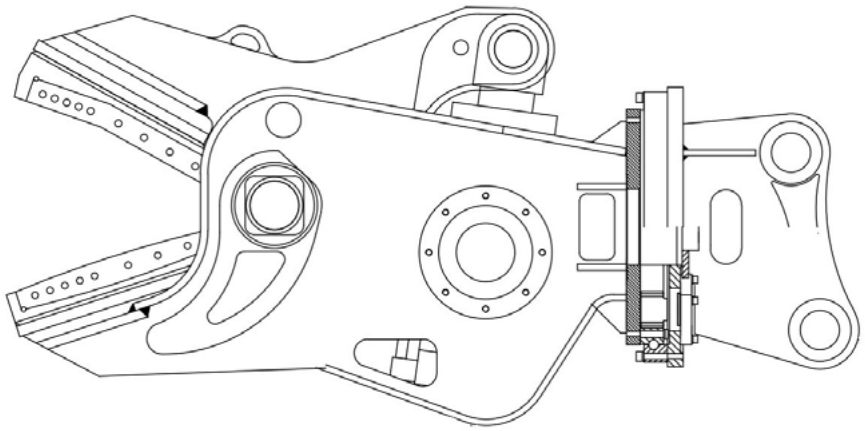

DANE TECHNICZNE	
Maksymalne otwarcie szczęki	510 mm
Maksymalna siła cięcia	195 t
Długość noży	500 mm
Rotator	360°

SPIS TREŚCI

KONTENEROWY AGREGAT PRĄDOTWÓRCZY

C22D5 50Hz (1 szt.), C66D5 50Hz (1 szt.), C110D5 50Hz (1 szt.)

Dysponujemy **kontenerowymi agregatami prądotwórczymi marki Cummins** do zastosowań przemysłowych mogącymi stanowić zarówno źródło energii zasilania awaryjnego jaki i zasilania podstawowego.

Zróżnicowana moc naszych urządzeń pozwala w optymalny sposób dostosować typ urządzenia do potrzeb. Nowoczesne rozwiązania umożliwiają zdalną kontrolę nad urządzeniem, w tym rozruch i zatrzymanie.

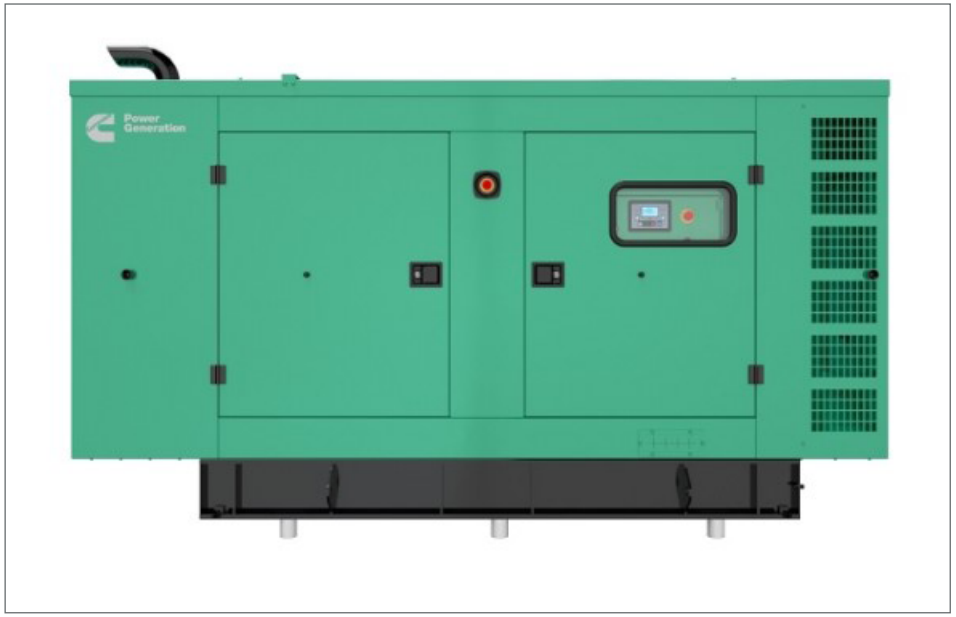

DANE TECHNICZNE

Model	C22D5 (50Hz)	C66D5 (50Hz)	C110D5 (50Hz)
Silnik	Cummins Diesel	Cummins Diesel	Cummins Diesel
Moc maksymalna kVA	22 kVA	66 kVA	110kVA
Moc nominalna kVA	20 kVA	60 kVA	100kVA
Moc maksymalna kW	18 kW	52 kW	88kW
Moc nominalna kW	16 kW	48 kW	80kW
Poziom hałasu	75 dB	77 dB	78 dB
Wymiary: dł/szer/wys	1667/930/1282 mm	2600/1115/1795 mm	3151/1142/1714 mm
Waga	992 kg	1584 kg	2232 kg
Zużycie paliwa przy 75% obciążeniu	4 l/h	12,5 l/h	18 l/h